DD－E(大)	
消費電力	三相200Ｖ　9kw　26．3A
本体寸法	758(820)×1800＋(電源コード部90)×H800
銅板寸法	525×635×厚み8mm×2枚
棒ヒーター容量	750W／本×12
①	電源ブレーカー
②	テストボタン
③	電源ランプ
④	ヒーター電源(OFF・右・両面切替)
⑤	ヒーターランプ
⑥	温調器

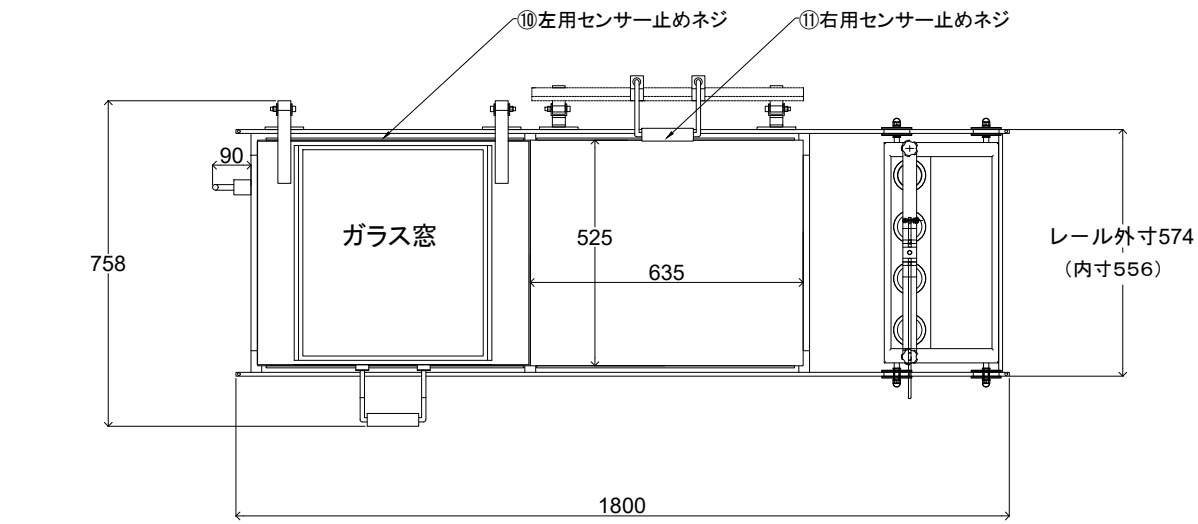

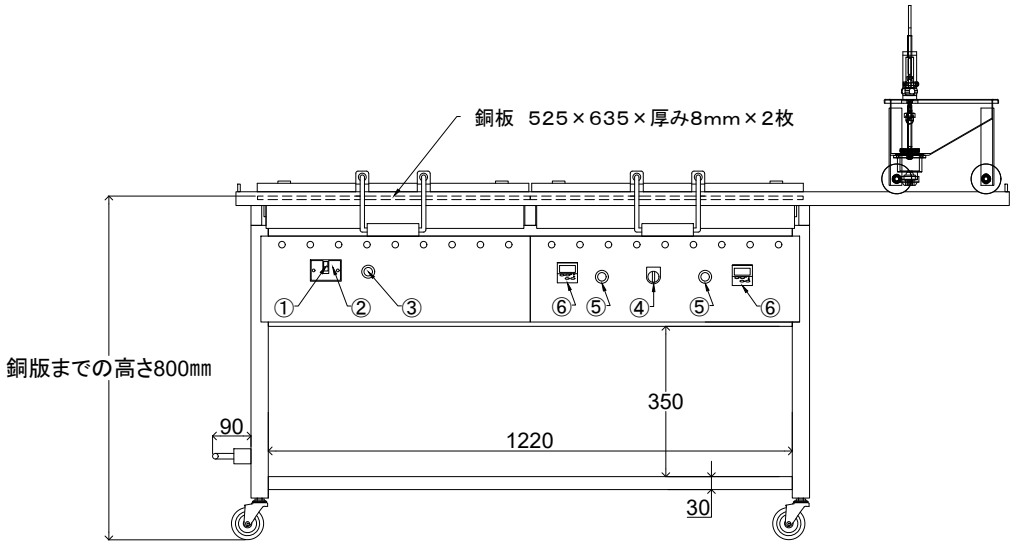

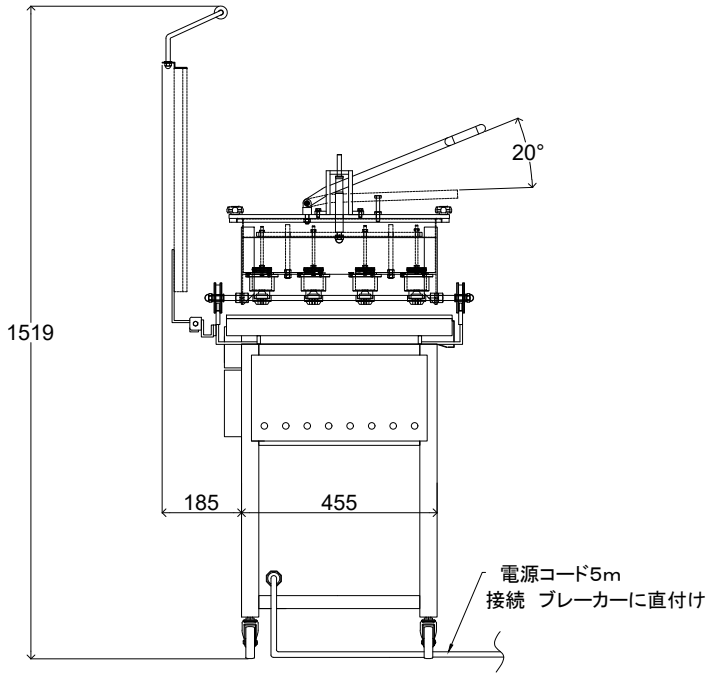

承認		－	三角法 3ND ANGLE P	尺度 1/1	装置名称 DD－E(大)
検図		－			
設計		－	㈱アラハタフードマシン		図面番号
製図	2010.11.26	－			